Explosionszeichnung mit Nummern für Nachbestellungen

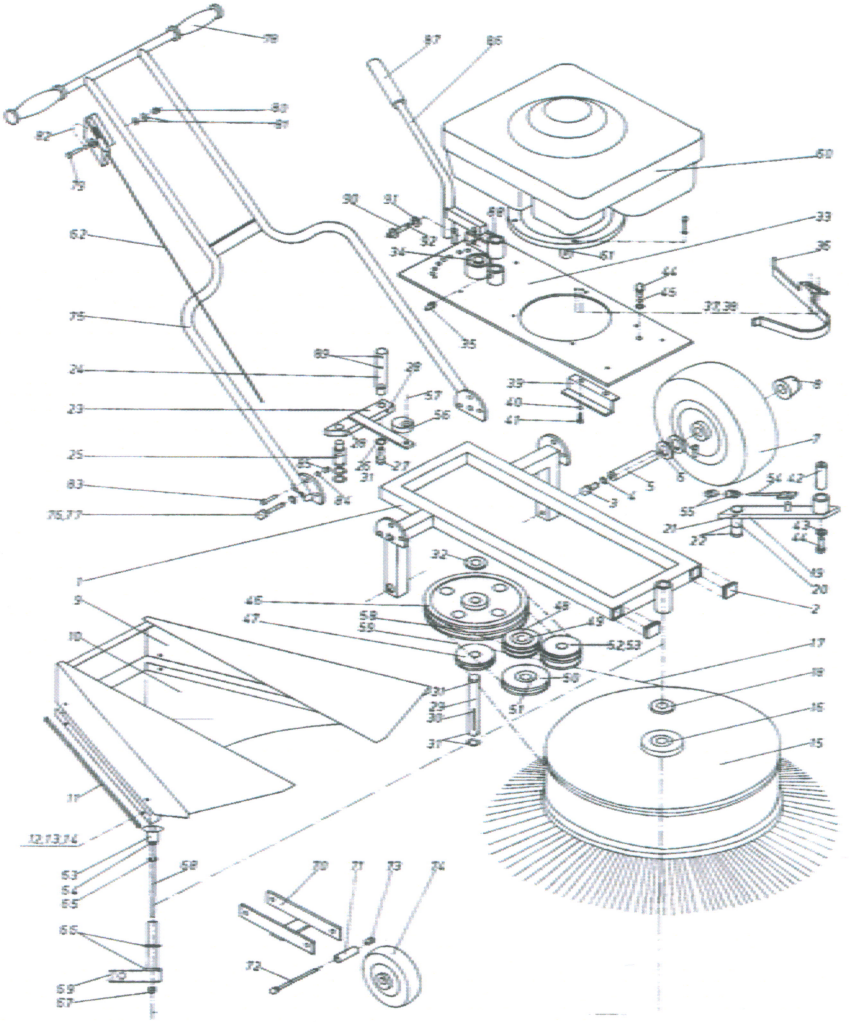

Falls Sie Teile nachbestellen, geben Sie bitte die Nummer des Teils aus dieser Explosionszeichnung an.